HOJA DE ESPECIFICACIONES GRUPO ELECTRÓGENO DIESEL

POWER DIESEL
EQUIPOS ELECTROGÉNOS S.A. DE C.V.

RESPALDO Y CONFIABILIDAD TOTAL

Somos líderes en el mercado de renta de generadores gracias a nuestra combinación de **tecnología de última generación**, **eficiencia energética superior** y **servicio confiable 24/7**.

MODELO PWD 125KW.

TABLA DE DATOS.

MOTOR CUMMINS		6BTA5.9-G3	ALTERNADOR STAMFORD		CONTROLADOR DSE/COMAP	
			STAND BY POWER		PRIME RATING POWER	
MODELO	VOLTAJE	FASES	KW	KVA	KW	KVA
PWD C125	220/127	3F-4H	135	169	122	152
	208/120		130	163	117	146
	440/254		130	163	117	146
	460/266		130	163	117	146
	480/277		135	169	122	152
	240/120	2F-3H	90	90	81	81

Potencia Standby. Aplicable para el suministro de carga eléctrica variable durante la duración de la interrupción del servicio eléctrico de una fuente fiable. La capacidad de sobrecarga no está permitida. La potencia Standby está en conformidad con la norma ISO 8528. Tope de combustible de conformidad con la norma ISO 3046, AS 2789, DIN 6271 y BS 5514.

Potencia Prime. Aplicable para el suministro carga eléctrica variable para un número ilimitado de horas. La potencia prime está en conformidad con la norma ISO 8528. Está disponible la capacidad del diez por ciento de sobrecarga en conformidad con la norma ISO 3046, AS 2789, DIN 6271 y BS 5514

Tenemos la solución completa en la renta de generadores *(opcionales)*:

- Tablero de transferencia automático en transición abierta.
- Metros de cable extra.
- Técnico certificado para supervisar el funcionamiento del generador.
- Suministro de diésel.

Incluido.

- Soporte técnico 24/7 vía telefónica.
- Transporte y logística, entrega puntual y retiro del generador en el lugar requerido ***(revisar términos con su vendedor)*.**
- Puesta en marcha y pruebas de operación.
- Combustible solo para realizar pruebas.
- 25 mts de cable por fase.

Instrumentación

Nuestros generadores cuentan con un modulo **DSE7320MKII**, **DSE4520 MKII** o **ComAp AMF25** ideales para la optimizar la operación de nuestros generadores.

Datos técnicos.

MOTOR	
MOTOR	6 CILINDROS EN L
ASPIRACION	TURBOCARGADO
DESPLAZAMIENTO	5.88 L
GOBERNACION	ELECTRONICA
CAPACIDAD DE ACEITE	17 L
CAPACIDAD DE REFRIGERANTE	27 L
VOLTAJE DE OPERACION Y ARRANQUE	12 VCD

CONSUMO DE COMBUSTIBLE	
50% CARGA	20 l/hr
75% CARGA	27 l/hr
100% CARGA	36 l/hr

MEDIDAS GENERALES
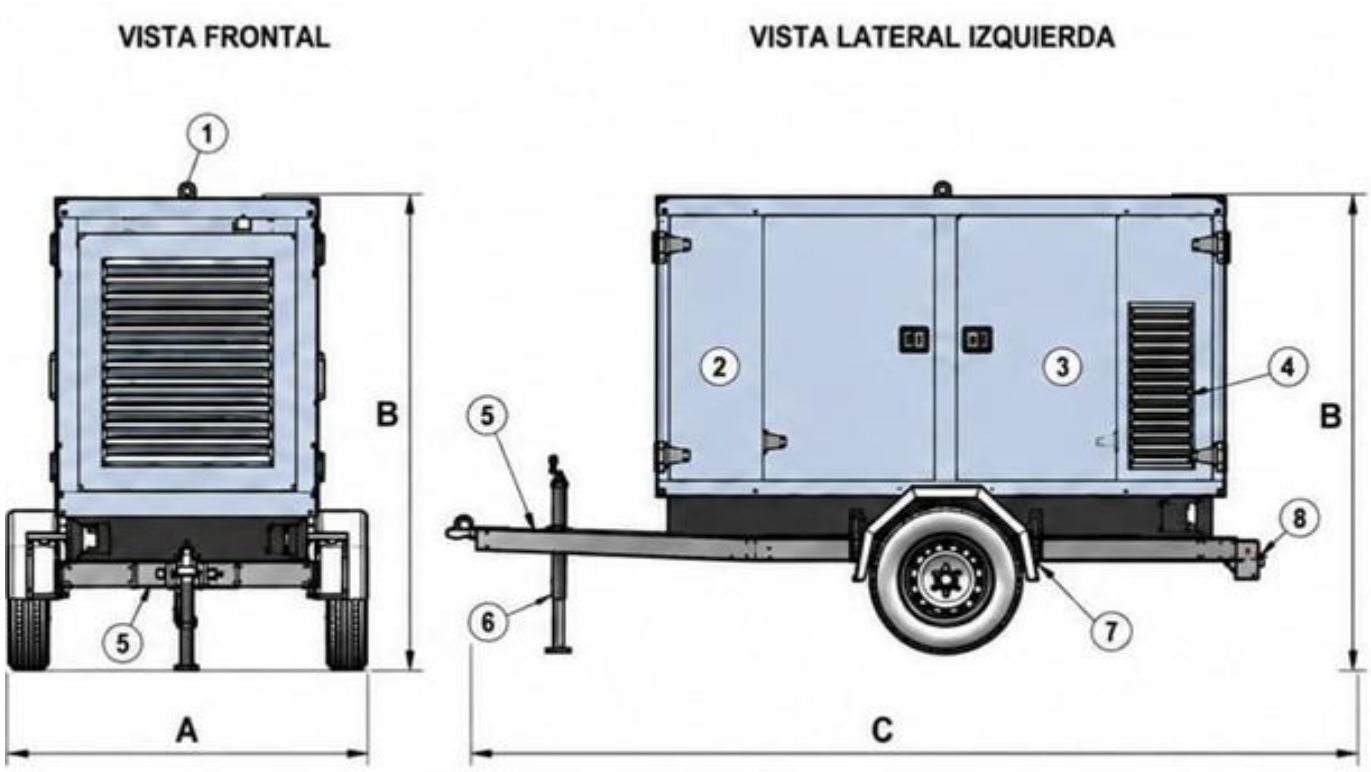
CON REMOLQUE				
MODELO		A (mm)	B(mm)	C (mm)
PWD-C125		1830	2320	4450